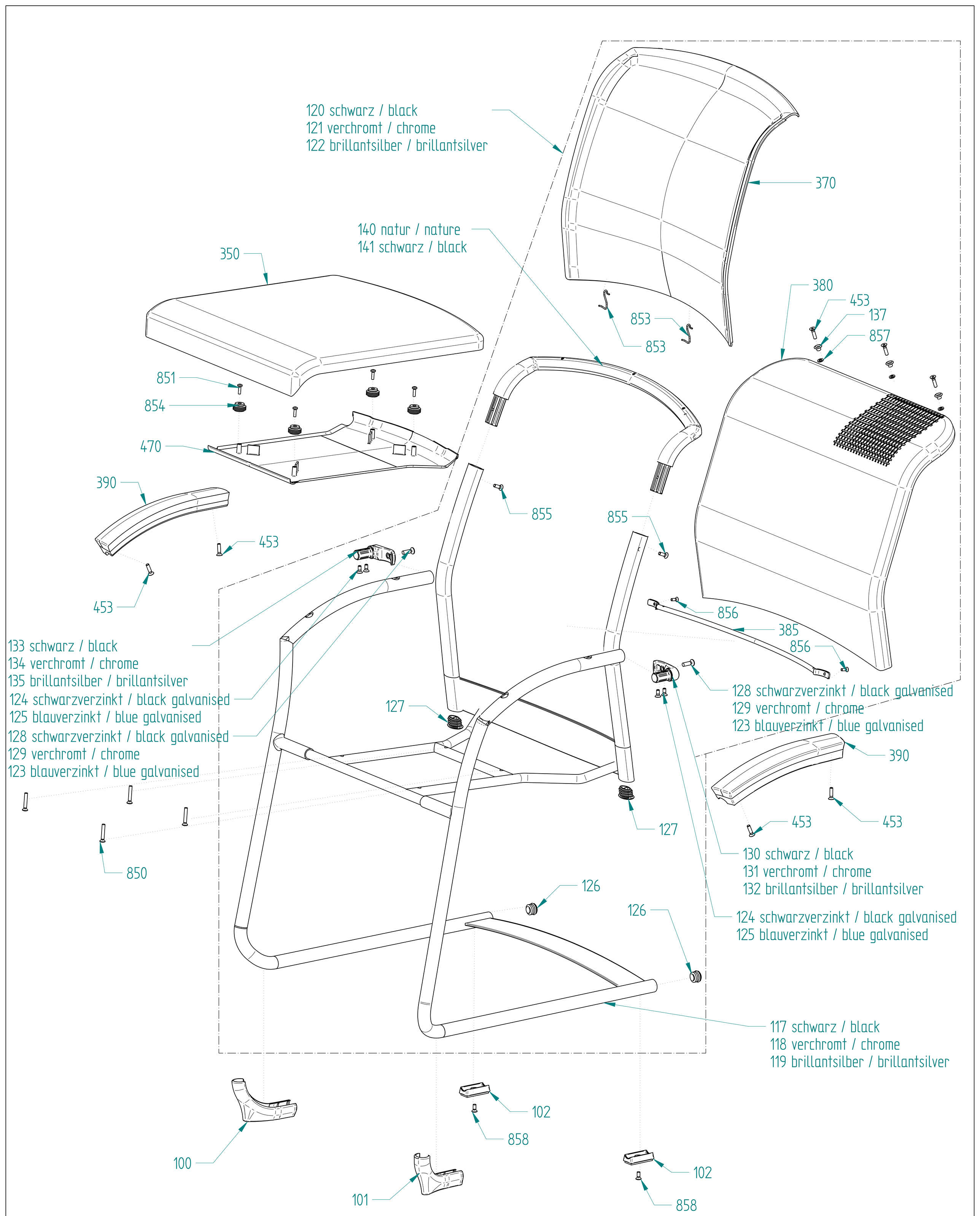

Ersatzteil-Zeichnung	Explosion drawing	Kollektion / collection: Xantos	interstuhl
Modell-Bezeichnung: Freischwinger, Sitz und Rücken gepolstert, stapelbar, Armlehnen mit weicher Auflage		Modell-Bezeichnung: CANTILEVER FRAME, SEAT AND BACKREST UPHOLSTERY, STACKABLE, ARMRESTS WITH SOFT SURFACE	

Name / name	Datum / date	Ident. Nr. / identify number	Modell-Ausführung / model number	Zg.Nr. / drawing number	Rev.Nr. / rev.nr.
wagnerp	02.08.2012		X560_707	23784	001